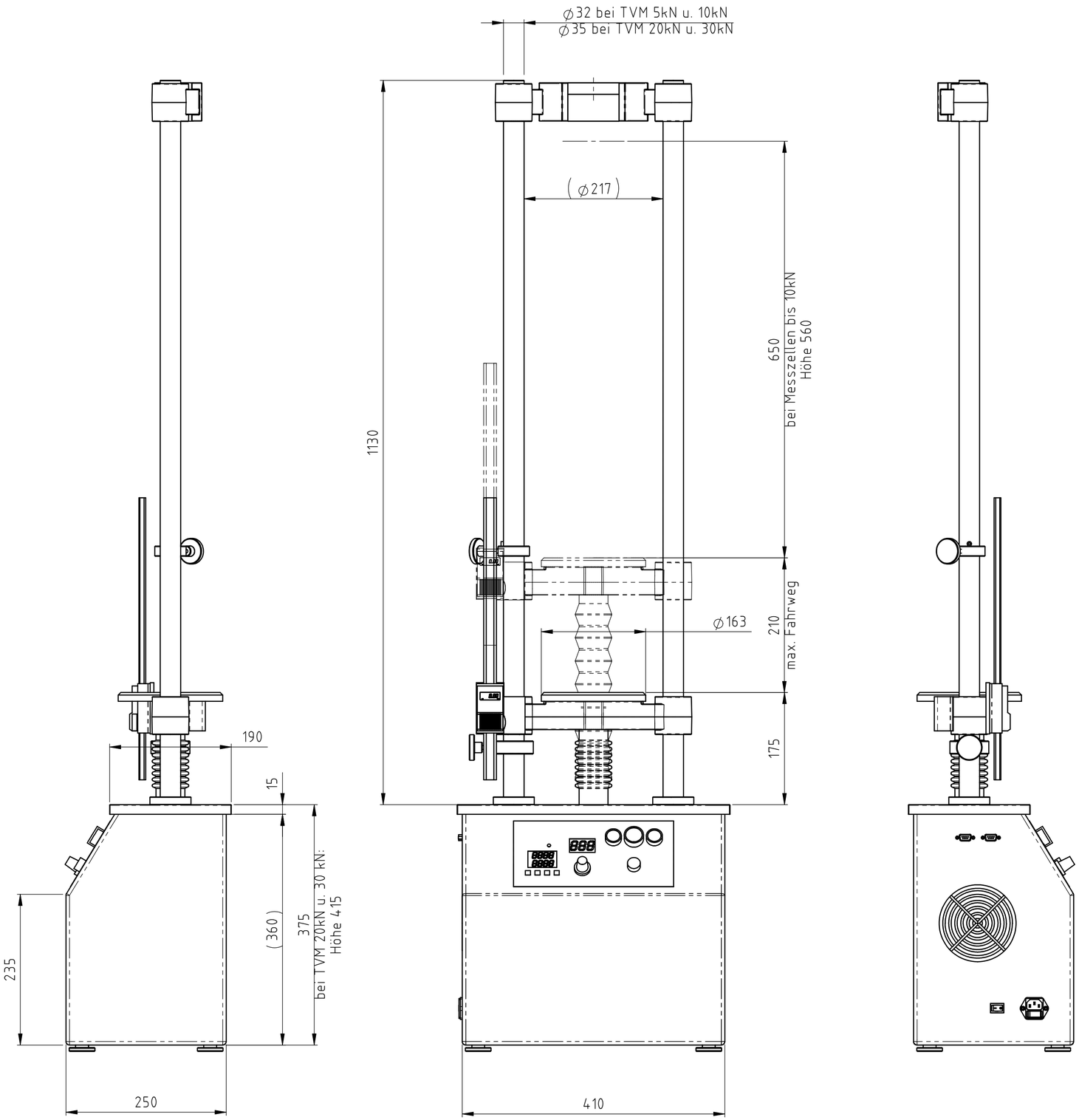

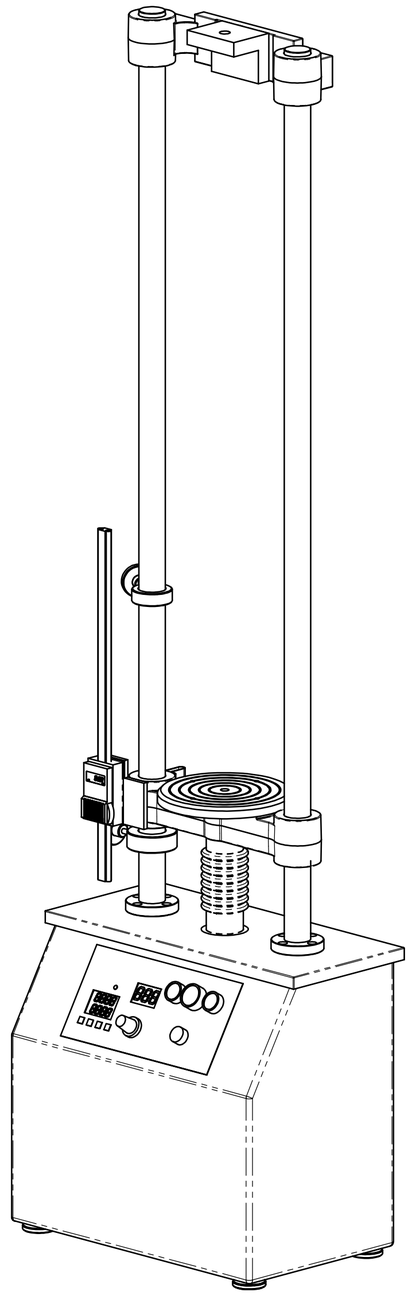

Der Lieferant erkennt mit der Annahme der Zeichnung an, dass er in der Lage ist, das dargestellte Teil nach Zeichnung reproduzierbar in der Serie herzustellen. Durch die gewählten Herstellungsverfahren entstehen keine Beeinträchtigungen an Material und Gefüge, die zur späteren Beeinträchtigung des Bauteils führen können. Mündliche Vereinbarungen darüber hinaus haben keine Gültigkeit. Abweichungen von dieser Regel bedürfen der Schriftform und müssen vom Auftraggeber gegengezeichnet werden.

The supplier acknowledges that, with the acceptance of the drawing, he is in a position to manufacture the illustrated part in accordance with the drawing in reproducible form and series production. Through the selected manufacturing processes no impairments will arise in the material and structure which could subsequently lead to an impairment of the component. Verbal agreements over and above that are not valid. Deviations from this rule must be writing and must be signed by the purchaser.

tolerance ISO 2768-mK	
> 0,5–6	±0,1
> 6–30	±0,2
> 30–120	±0,3
> 120–315	±0,4
> 315–1000	±0,5

part edges DIN6784: ±0.2 ±0.2

format DIN: A2	standard: 1:5	article number: –
toleration ISO 8015		material: – –
roughness serie3 ISO 1302		surface: – –
2007 / date / name		assembly: TVM
edited / 15.02.16 / Conzelmann		name: Teststand TVM – schematisch –
proven		

CONDI GmbH
ConDi GmbH
Konstruktionsdienstleistungen
Bergstr. 16 · D-72459 Albstadt

drawing number: –
index: 0.0

Mdl.: Prüfstand_TVM-N_Gesamt Prüfstand_TVM-N_Gesamt_mit_Steuereinheit

index	change	date	name

replace for | replace by | sheet: 1 of 1

NUR ZUR INFORMATION !

This drawing may not be copied, reproduced or made available to third parties in any way whatsoever without or prior written approval.